REPC-Nr.:	



Artikel.-Nr.:

0800-KO_14-129

Montageanleitung.-Nr.:

MA1-00596

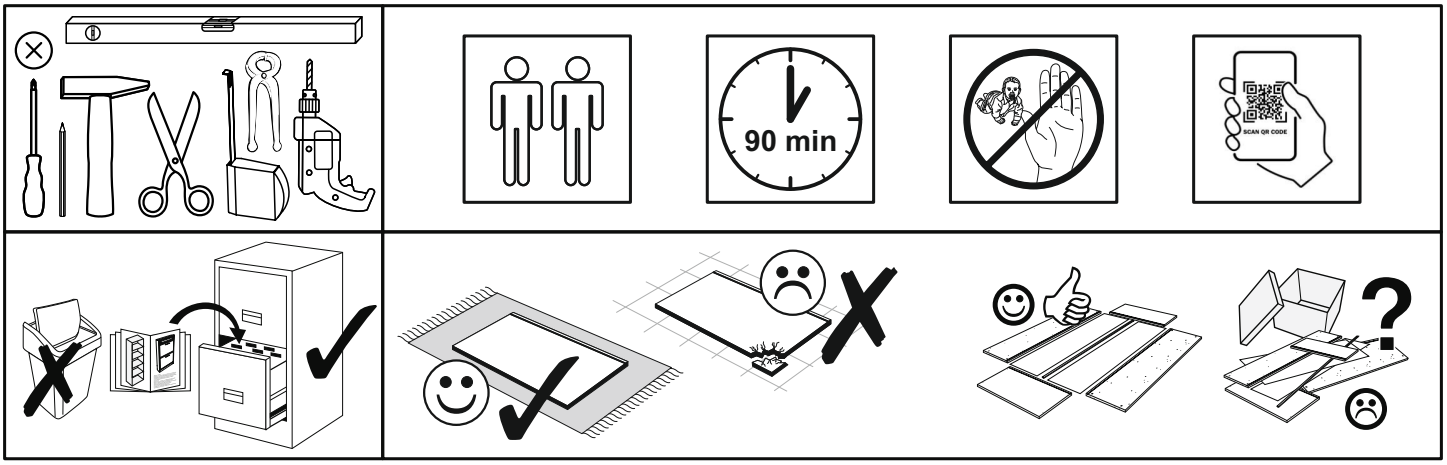

SCAN ME

Das Ersatzteil-Anforderungsformular finden Sie auf
The replacement parts requisition form you find on
https://www.maeusbacher.de/ersatzteile/

BT1-00228 Colli 1/2

B03-43		B03-11		B03-07	
2x	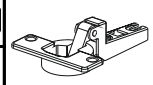	**2x**	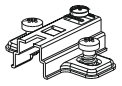	**1x**	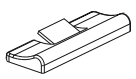

BT1-00551 Colli 1/2

B05-185		B05-190		B06-425	
4x		**2x**		**5x**	 100mm

BT1-00005 Colli 1/2

B02-173		B01-123	
6x	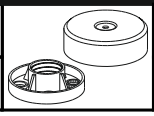	**12x**	 4,0x15

BT1-00695 Colli 1/2

B02-10		B02-20		B08-80	
24x	 ø15x12mm	**24x**		**1x**	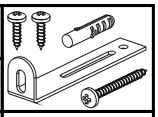
B01-10		B02-103		B05-20	
6x	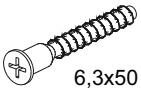 6,3x50	**34x**	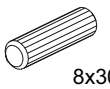 8x30	**16x**	 ø20mm
B02-160		B01-200		B01-30	
4x		**26x**	 6,3x13	**44x**	 3x16
B01-80		B01-90		B01-122	
4x	 3,5x13	**6x**	 3,5x20	**8x**	 4,0x13

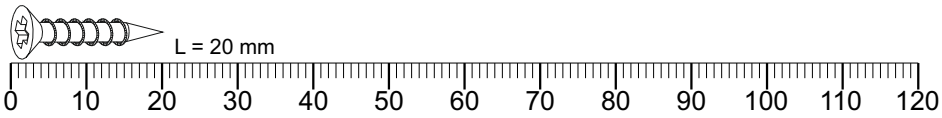

Colli 1/2

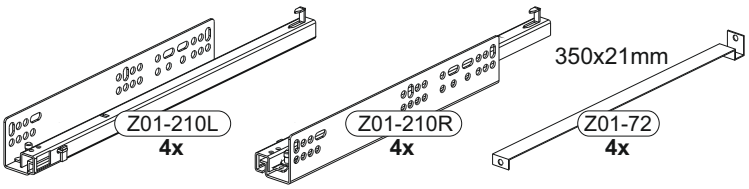

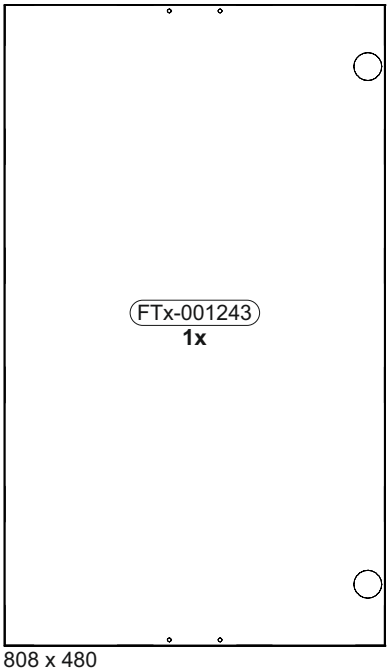

808 x 480

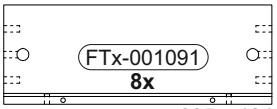

335 x 124

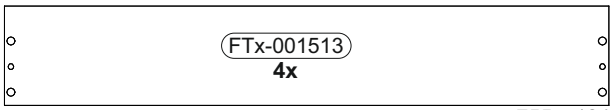

755 x 124

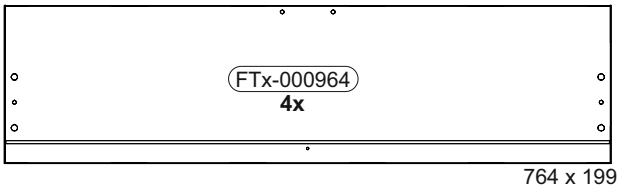

764 x 199

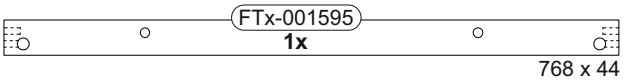

768 x 44

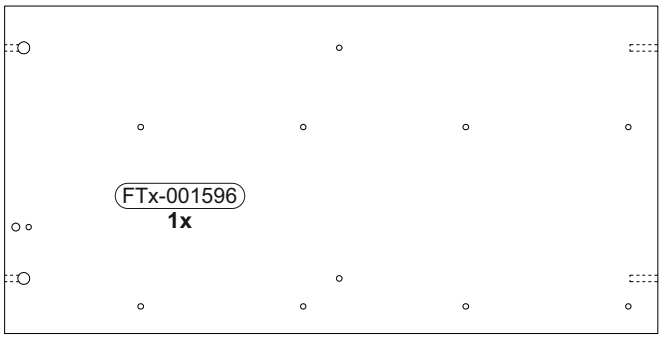

816 x 409

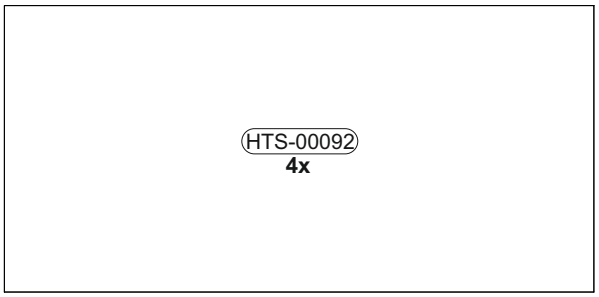

736 x 358

Colli 2/2

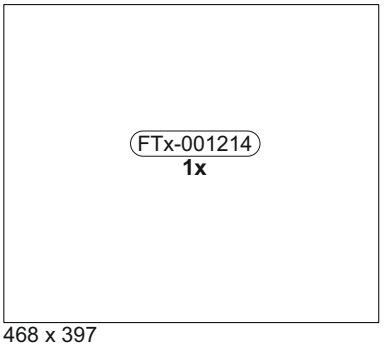

468 x 397

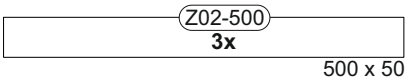

500 x 50

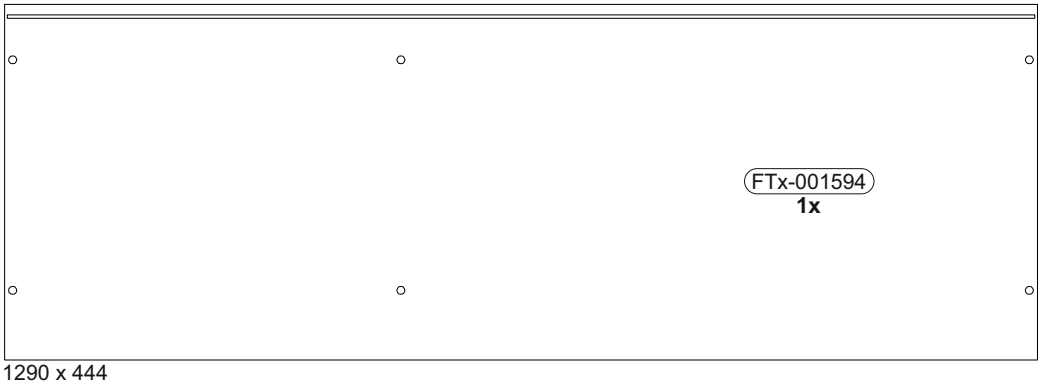

1290 x 444

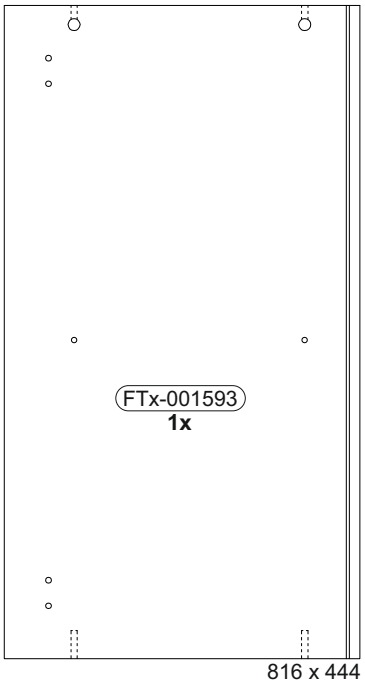

816 x 444

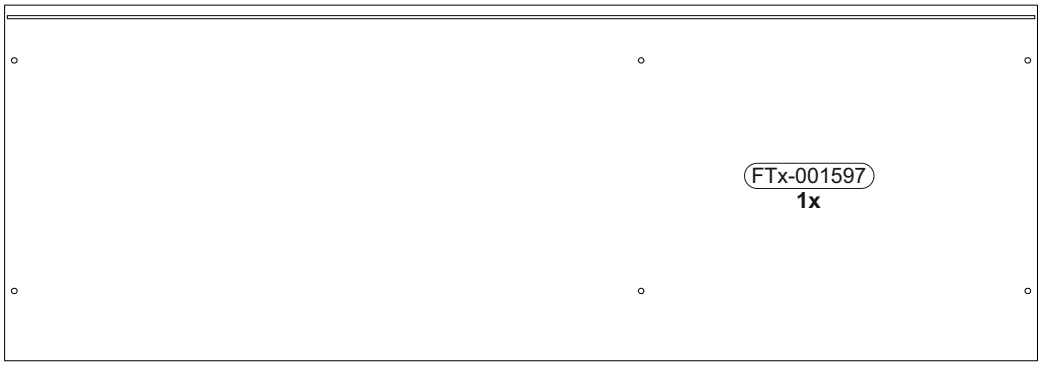

1290 x 444

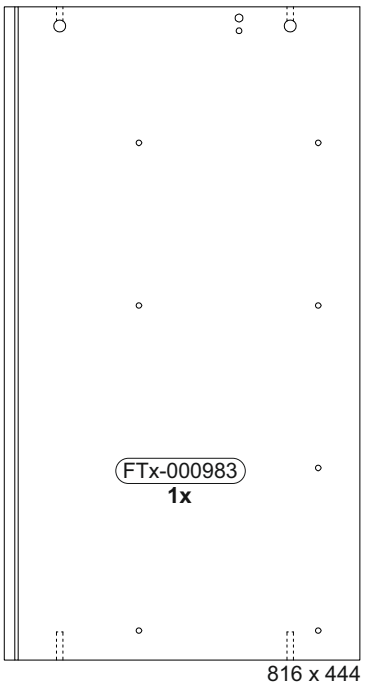

816 x 444



1263 x 414

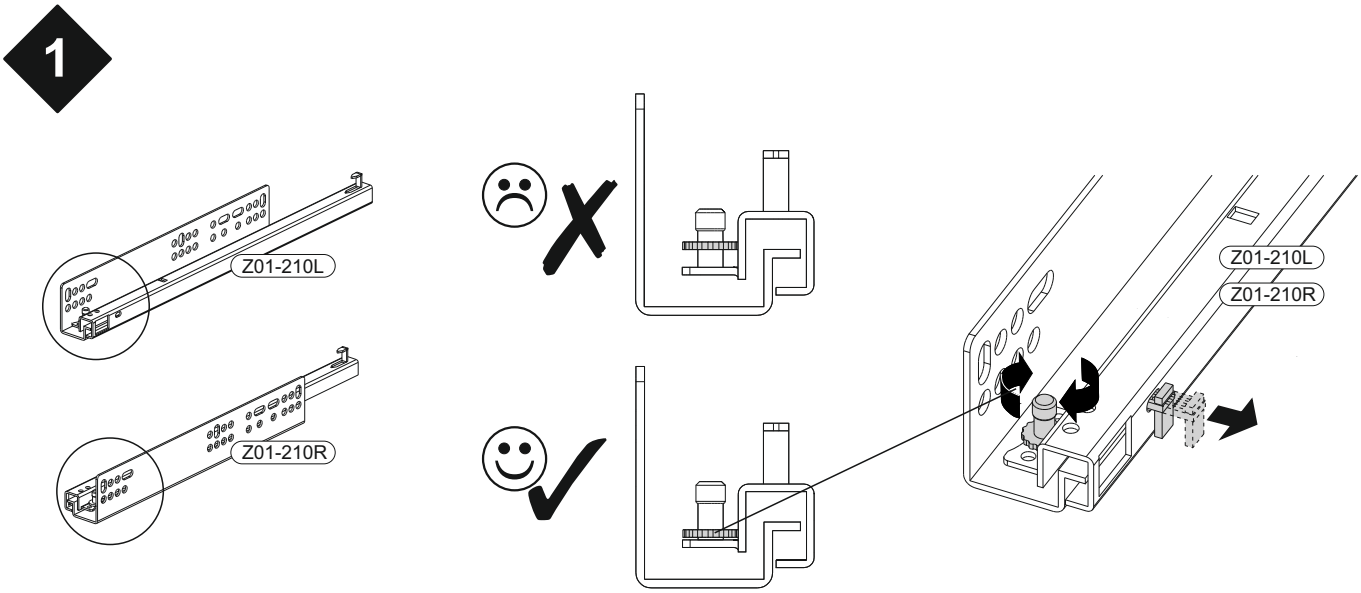
1
Z01-210L
Z01-210R
Z01-210L
Z01-210R

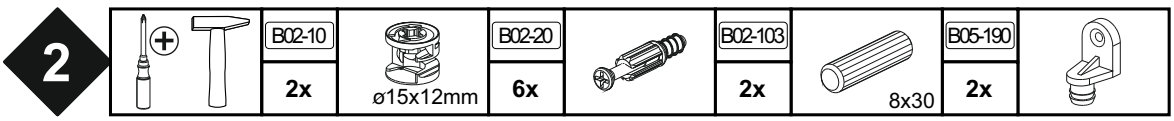
2
B02-10
2x
ø15x12mm
B02-20
6x
B02-103
2x
8x30
B05-190
2x

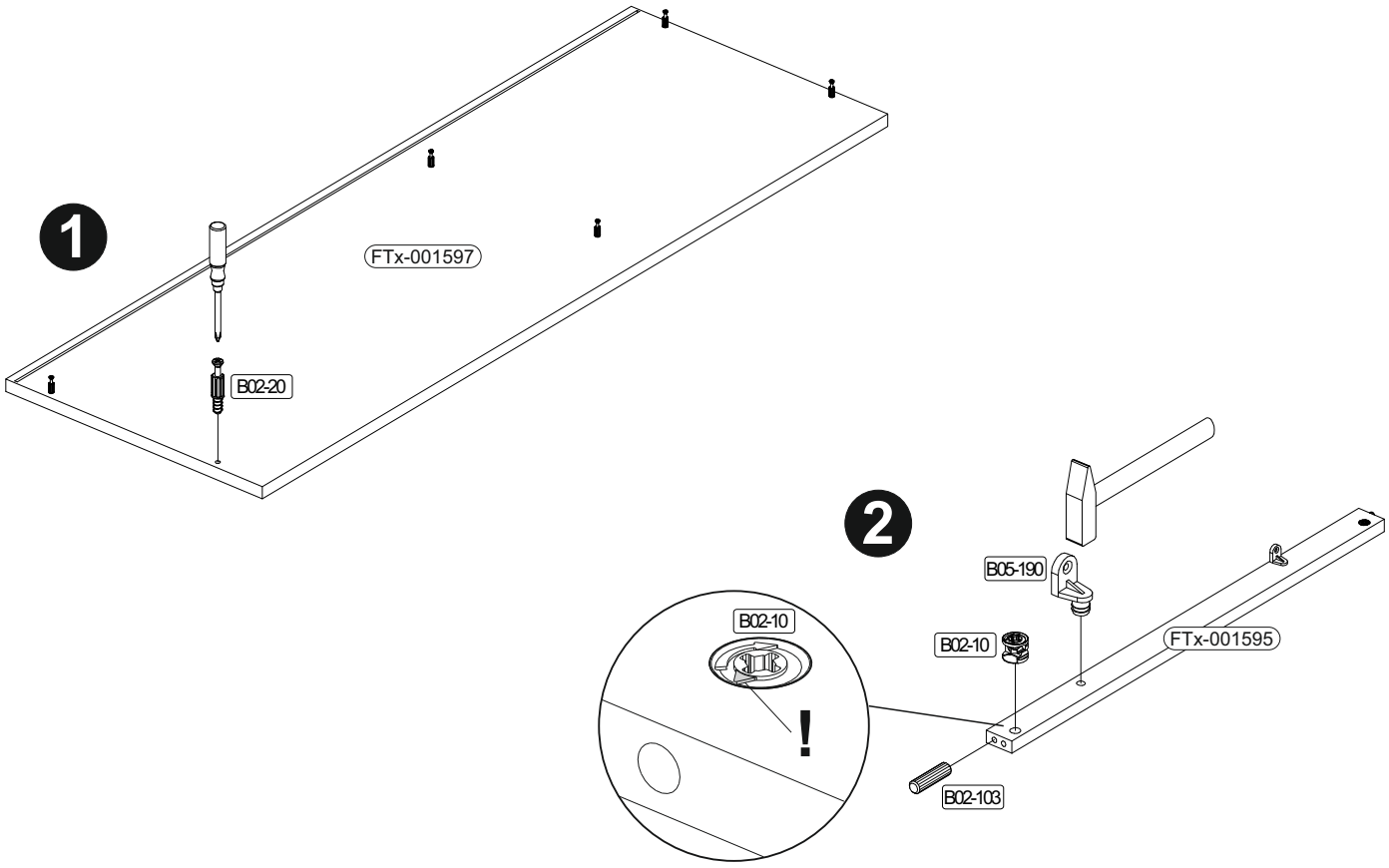
1
FTx-001597
B02-20
2
B05-190
B02-10
B02-10
FTx-001595
!
B02-103

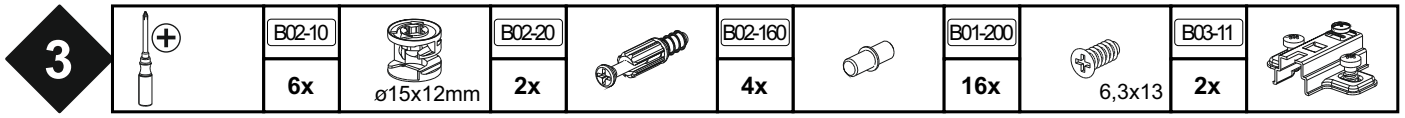
3
B02-10
6x
ø15x12mm
B02-20
2x
B02-160
4x
B01-200
16x
6,3x13
B03-11
2x

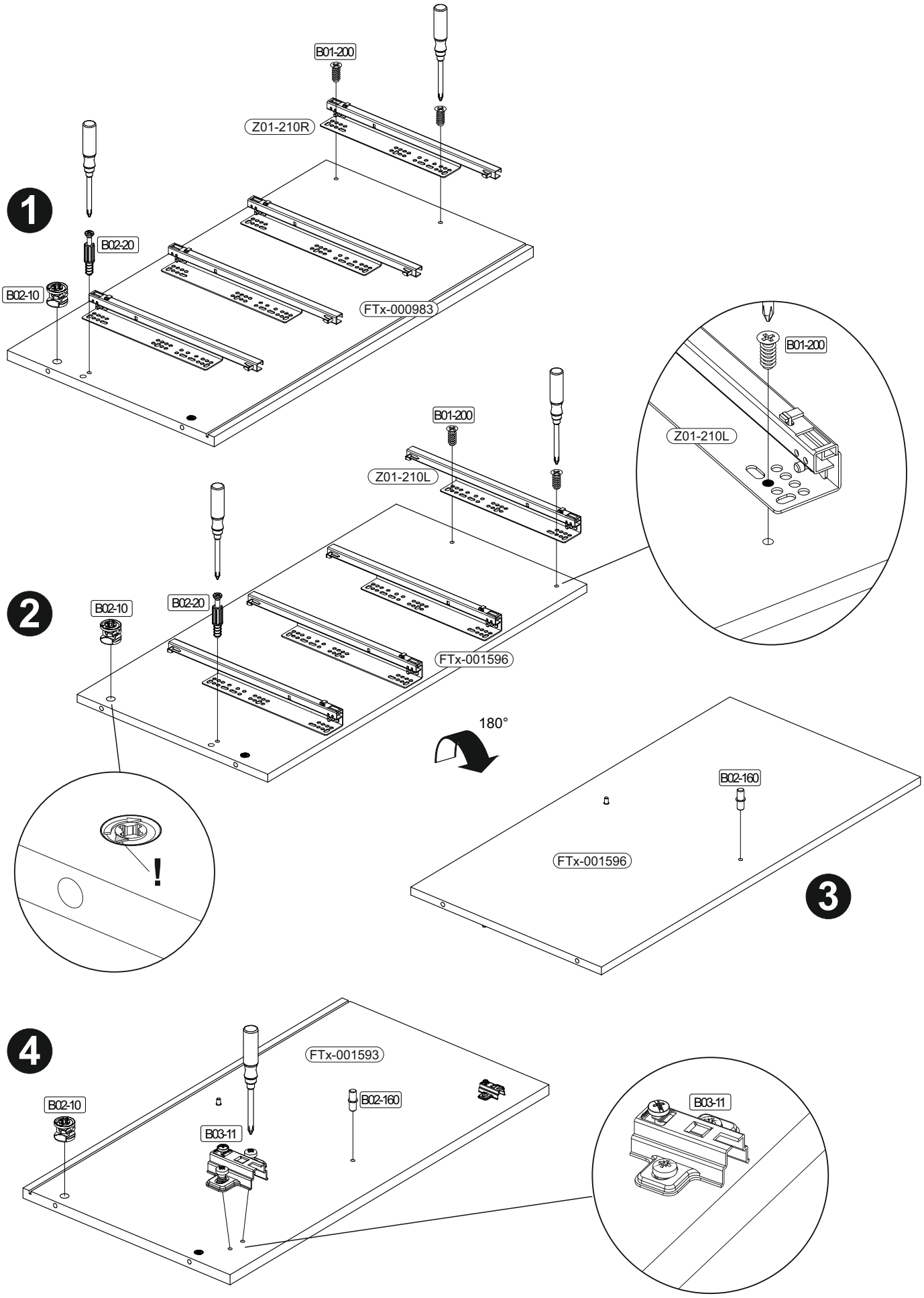
1
B01-200
Z01-210R
B02-20
B02-10
FTx-000983
2
B01-200
Z01-210L
B02-10
B02-20
FTx-001596
B01-200
Z01-210L
!
180°
3
B02-160
FTx-001596
4
FTx-001593
B02-10
B02-160
B03-11
B03-11

4

	B02-10		B02-20		B02-103		B01-122		B01-30	
	16x	ø15x12mm	16x		32x	8x30	8x	4,0x13	36x	3x16
							B06-425		B01-200	
							4x	100mm	8x	6,3x13

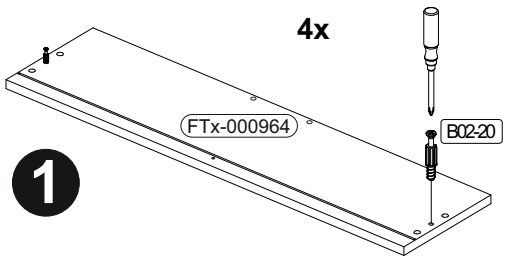

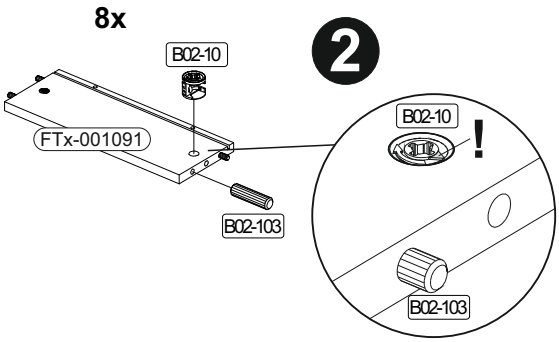

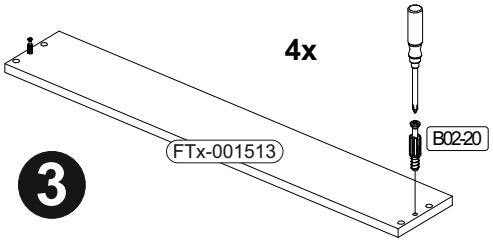

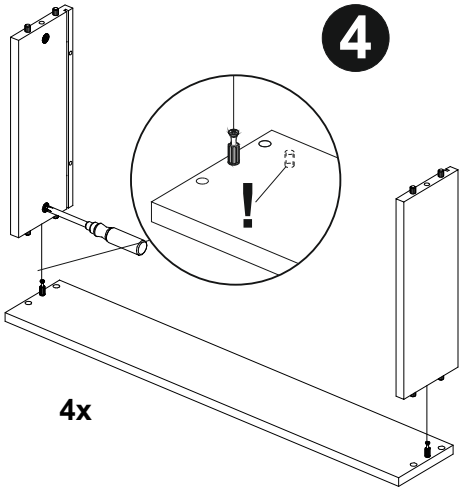

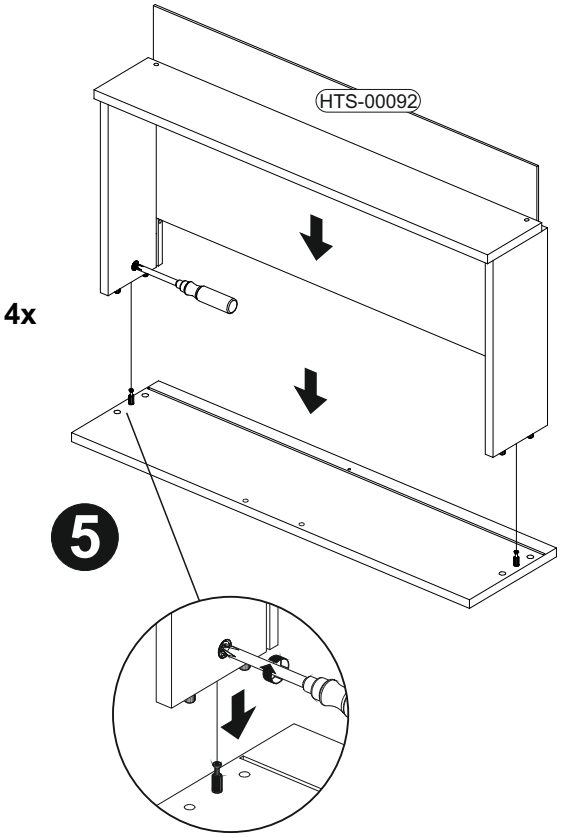

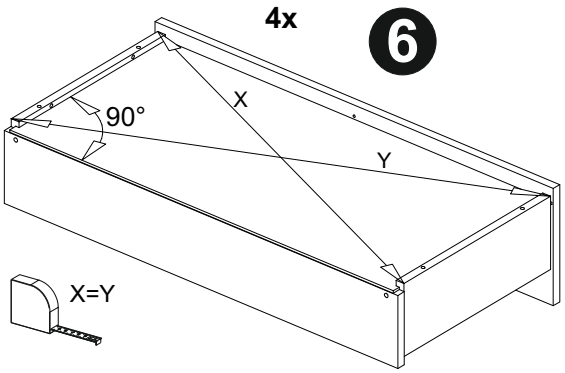

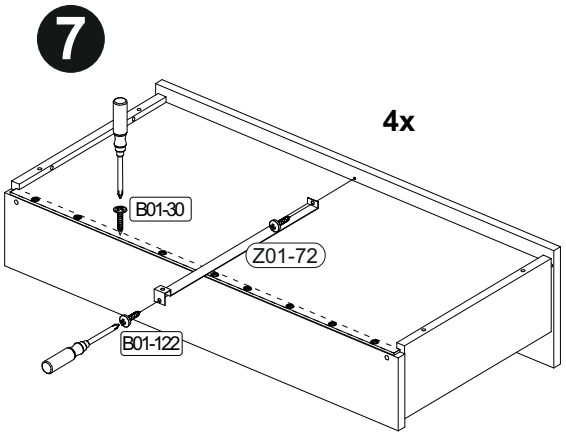

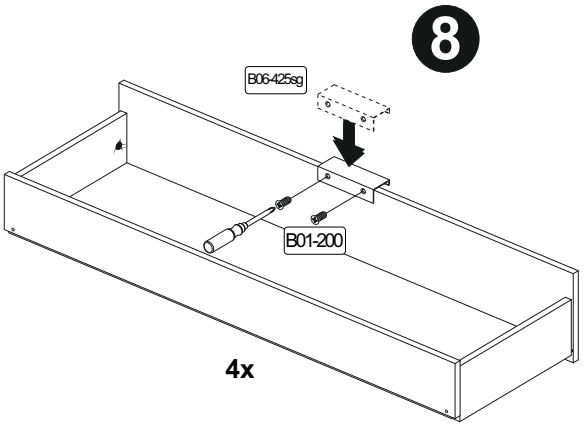

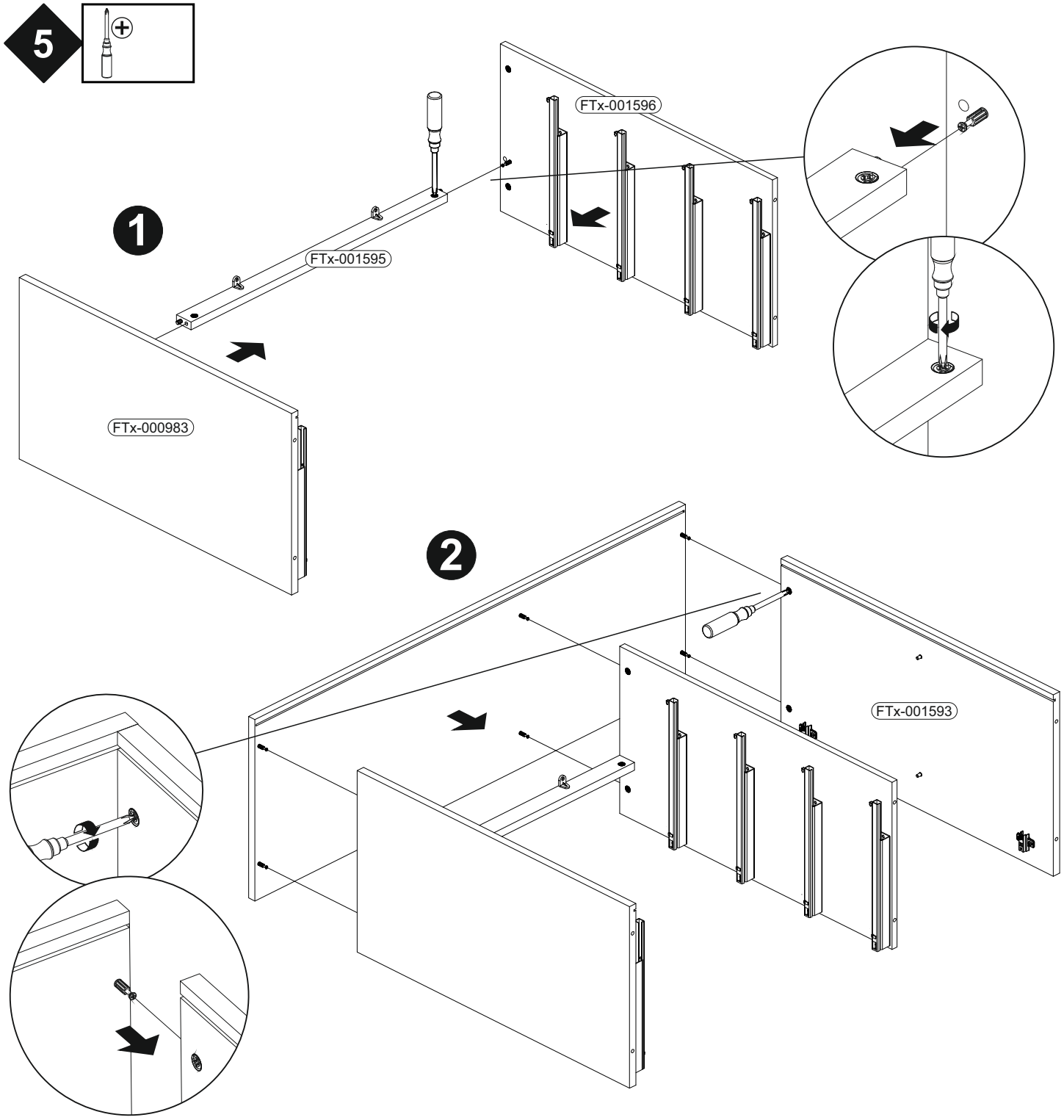
5
1
FTx-001596
FTx-001595
FTx-000983
2
FTx-001593

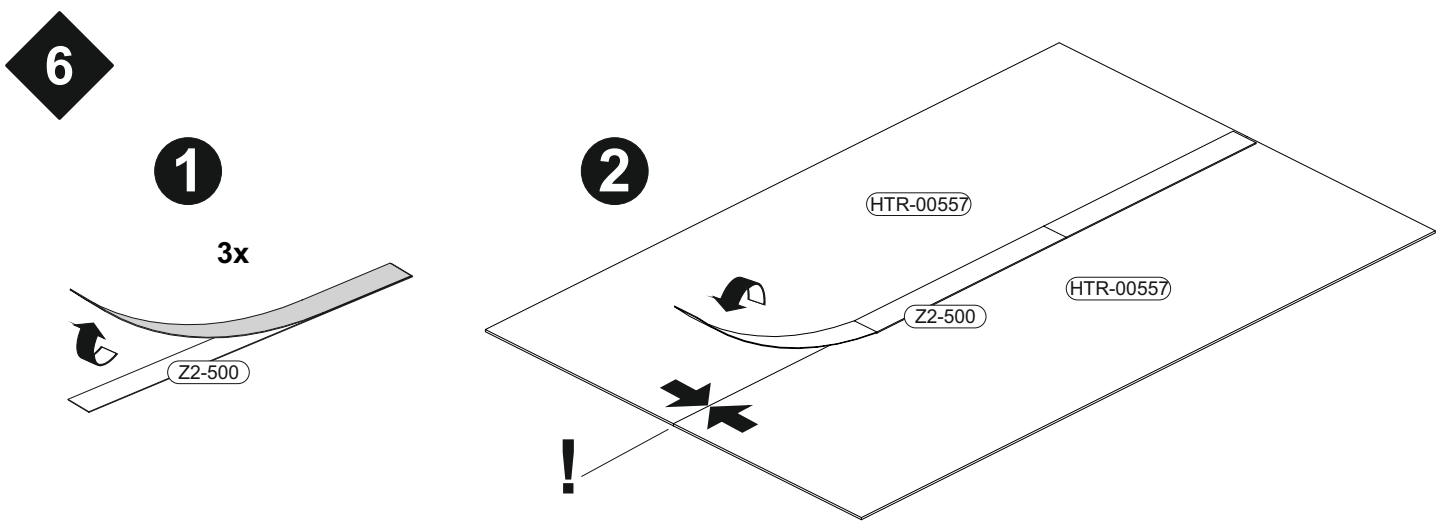
6
1
3x
Z2-500
2
HTR-00557
HTR-00557
Z2-500
!

7

	B01-10	6,3x50	B01-90	3,5x20
	6x		4x	

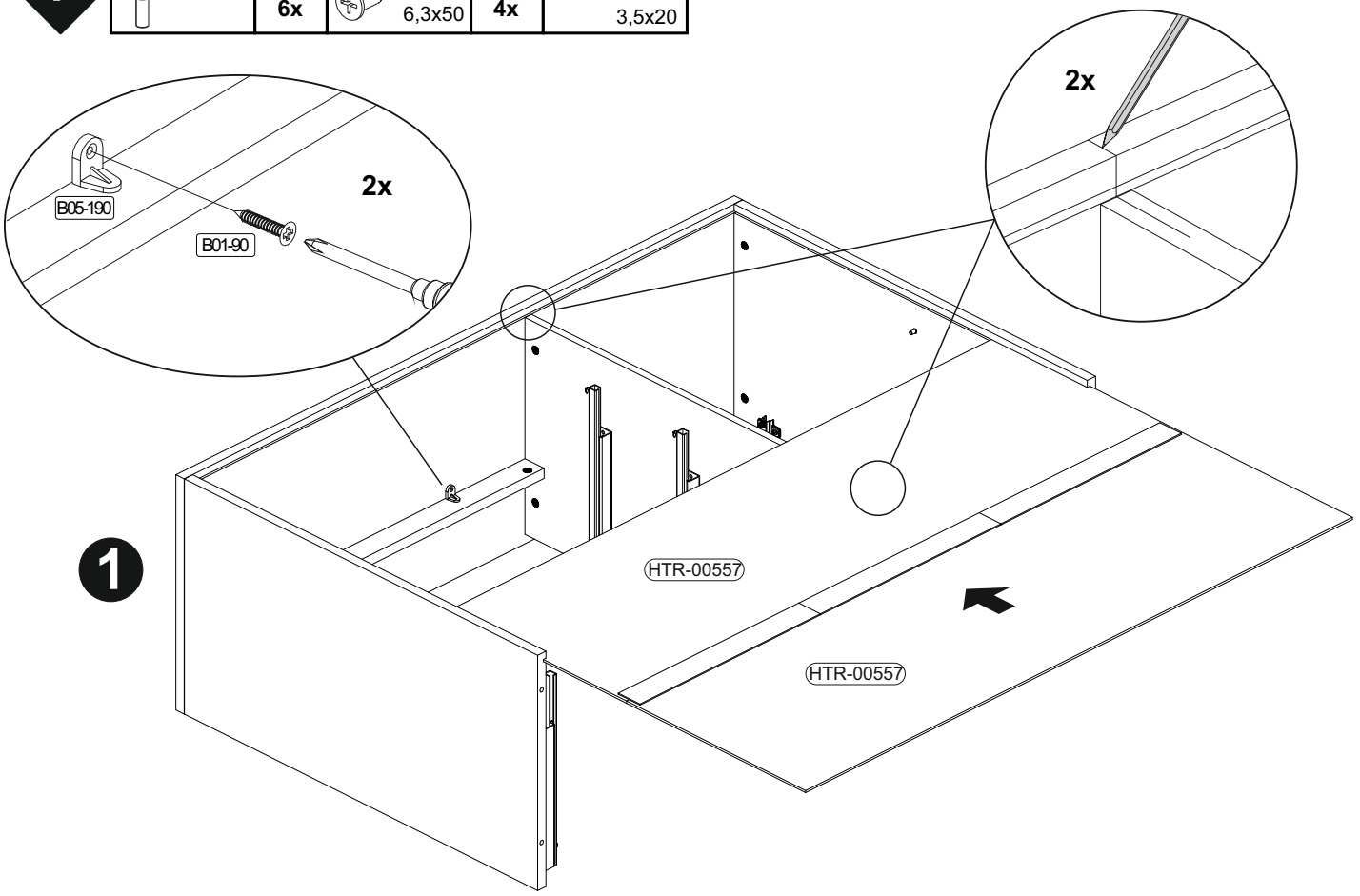

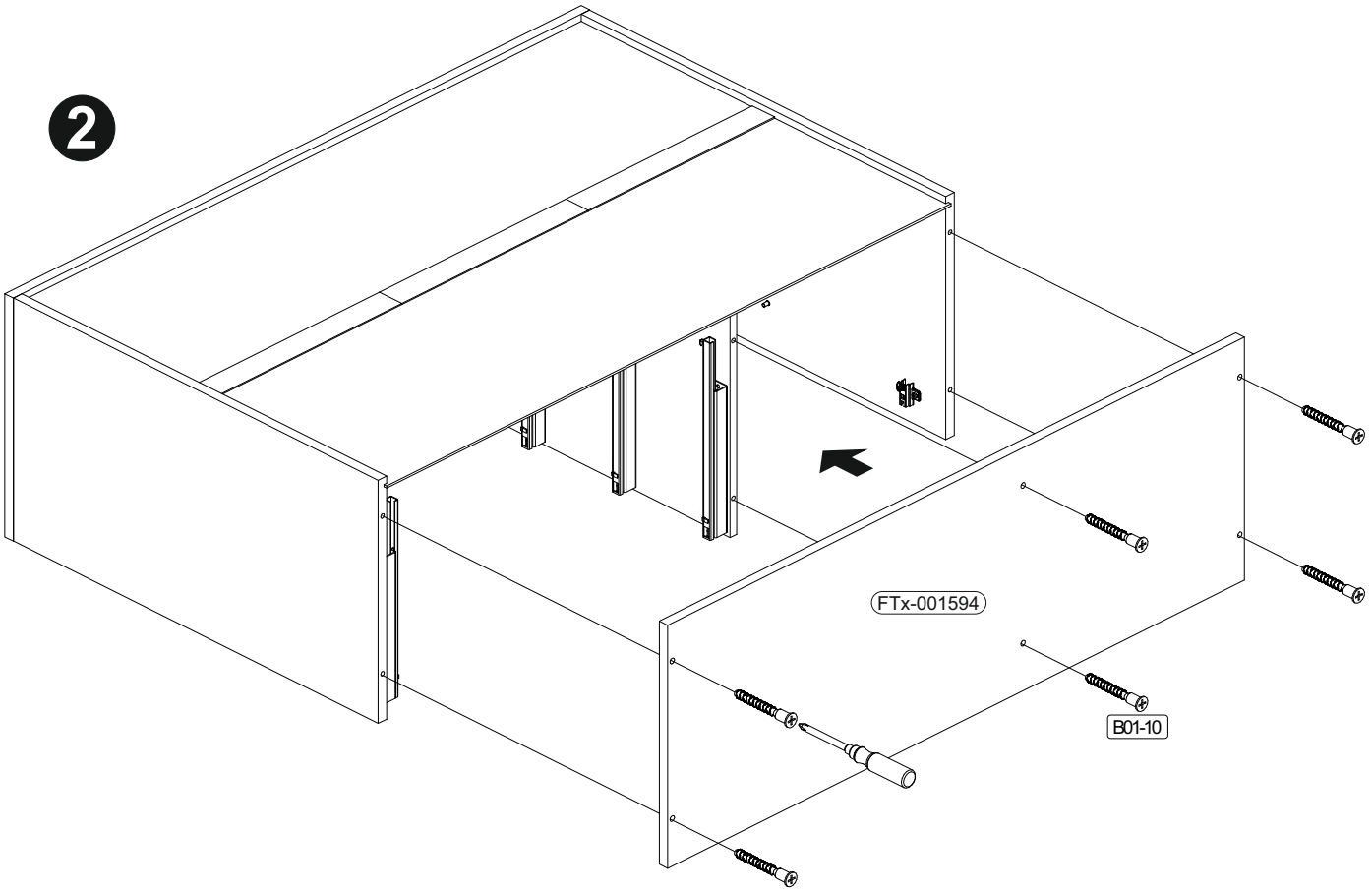

8

	B05-185		B01-90	3,5x20	B01-30	3x16	B02-173		B01-123	4,0x15
	4x		4x		8x		6x		12x	

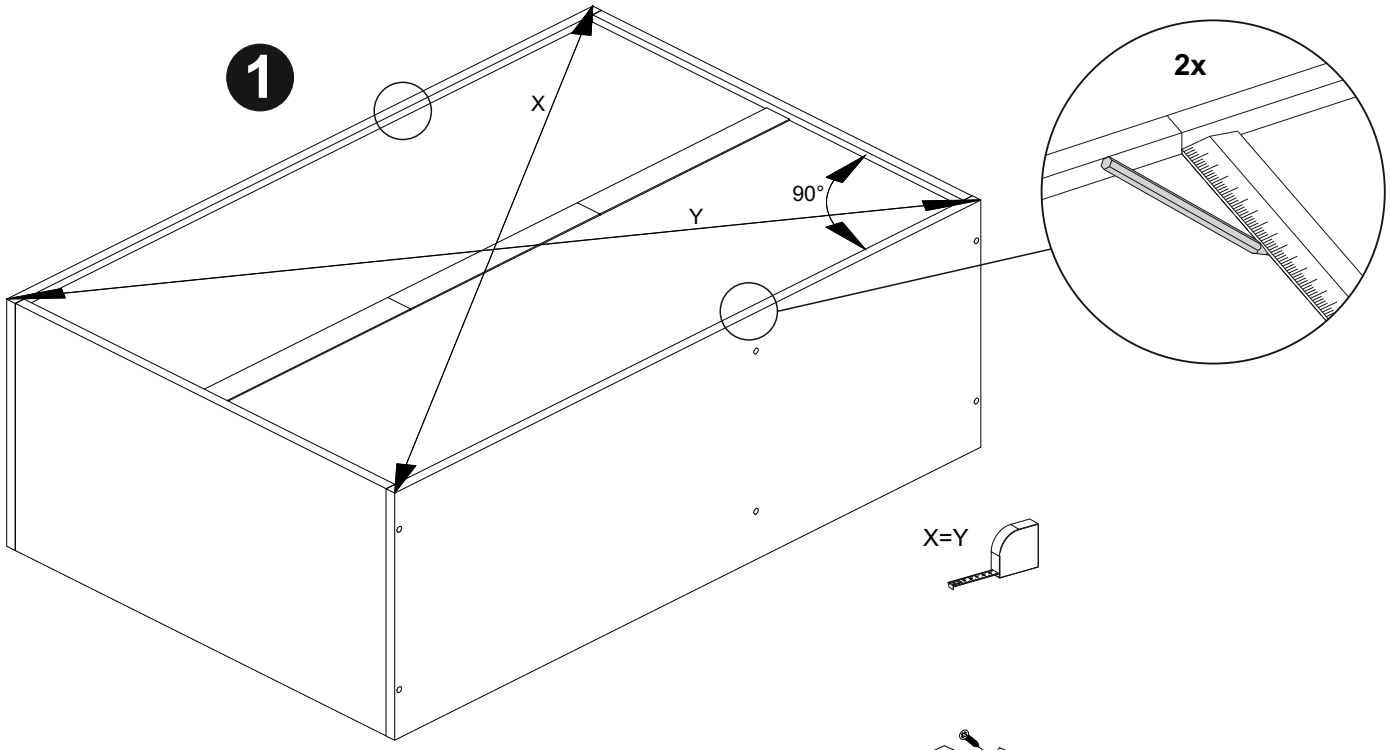

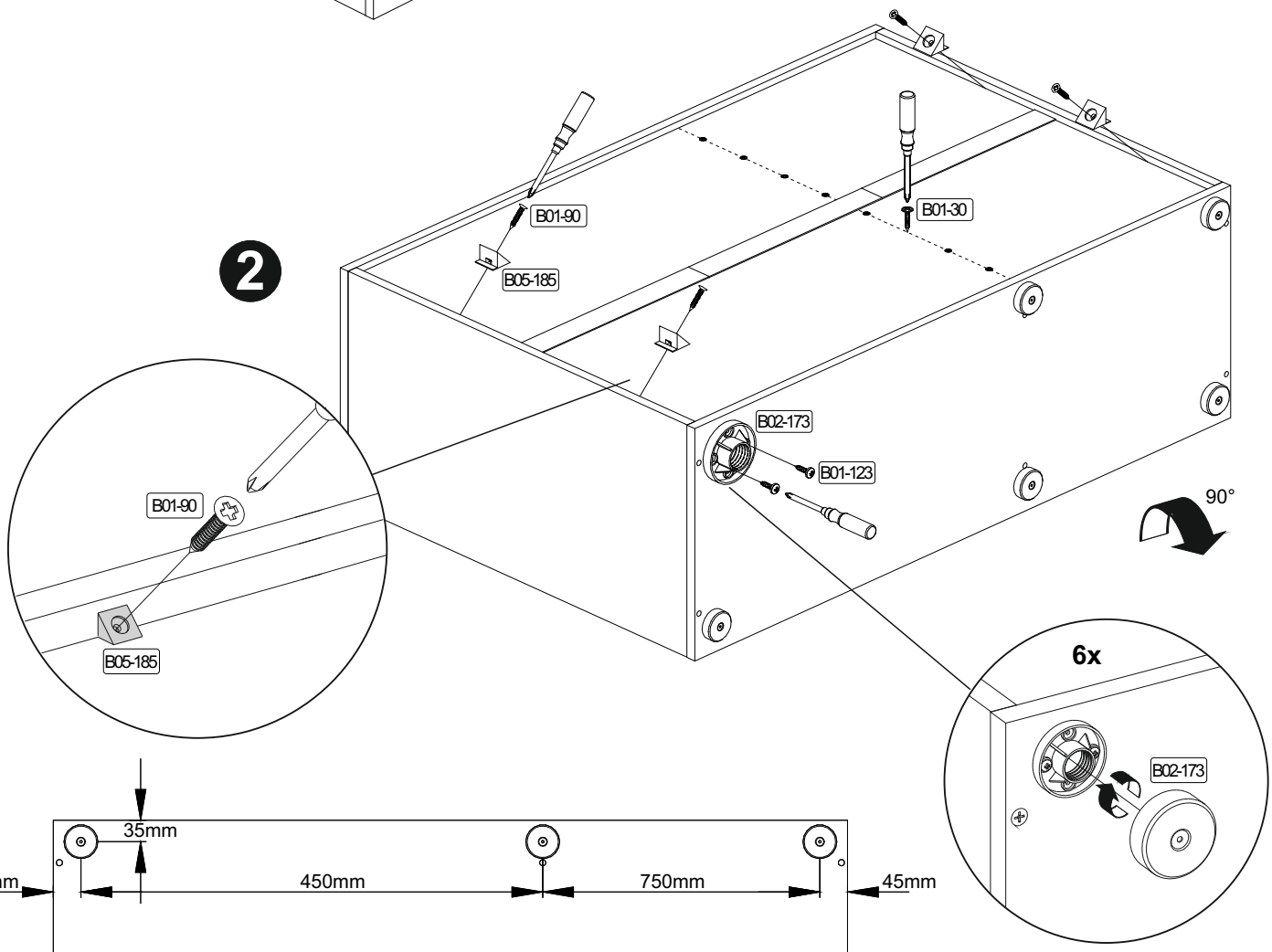

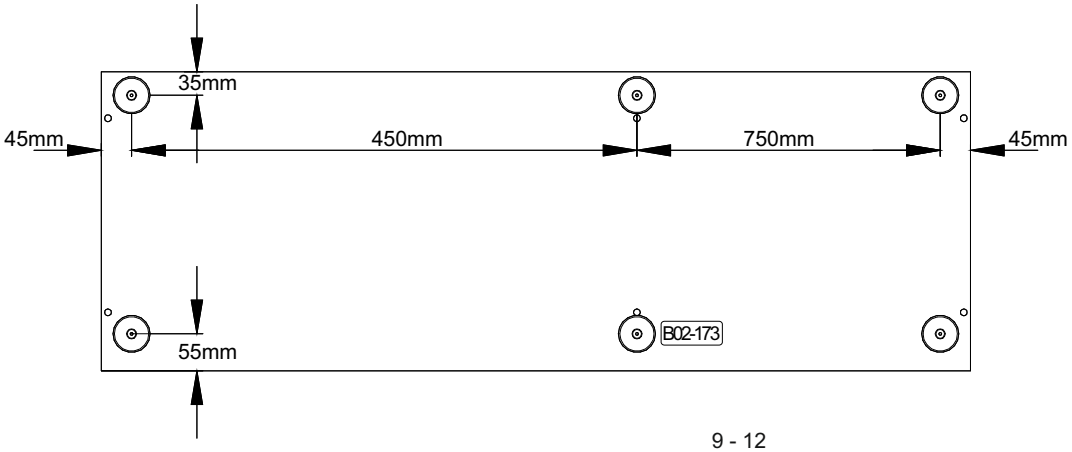

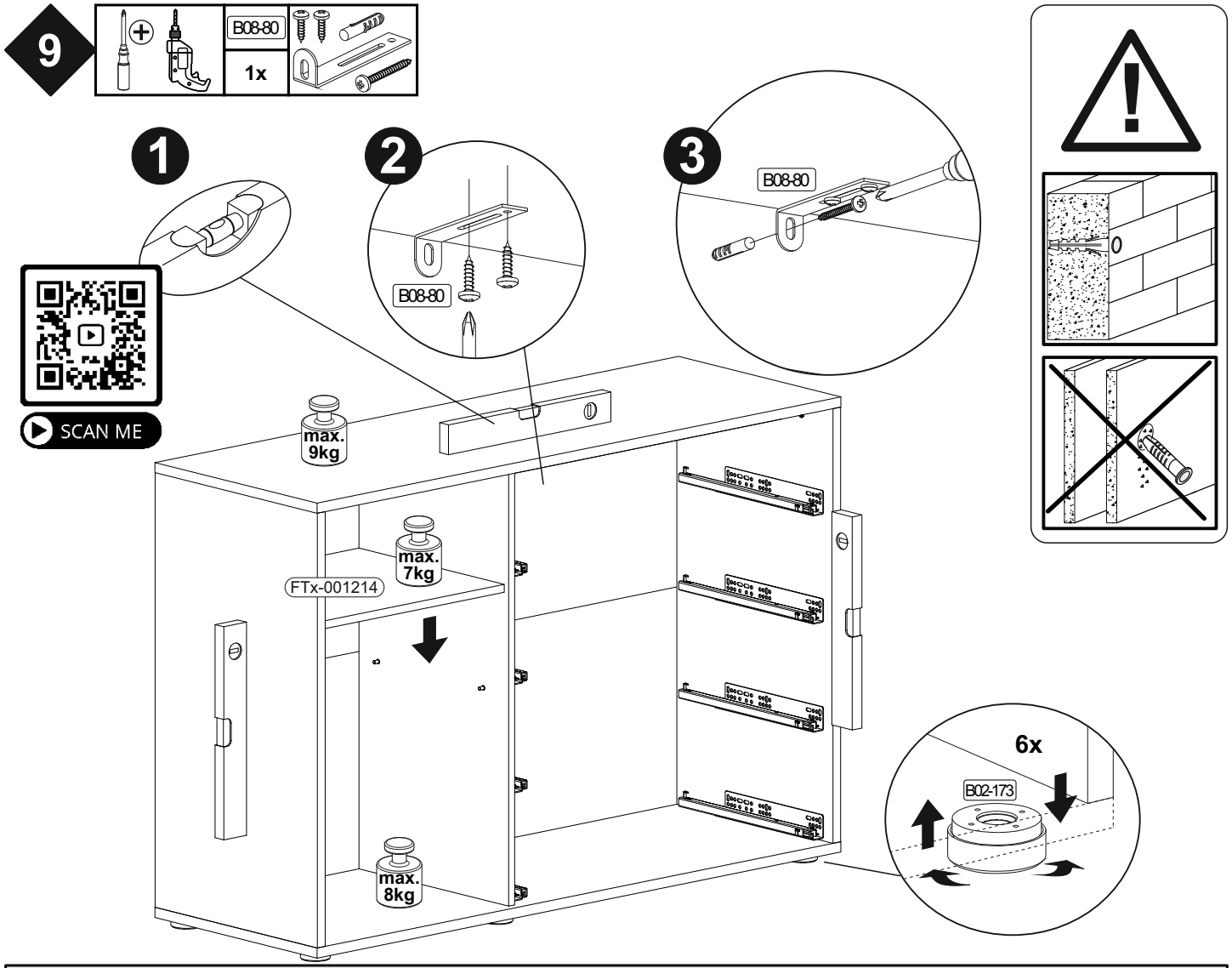

Achtung • Attention • Attenzione • Opgelet • Uwaga • Pozor • Figyelem • Atenţie • Dikkat • Внимание • Fara • Vaara • Fare • Peligro	
D	Wandbefestigung dient als Kippschutz - unbedingt anbringen! Bei einigen Wandtypen kann ein Spezialdübel erforderlich sein!
GB	The wall fastening serves to prevent tipping - be absolutely sure to mount it! For certain wall types, a special wall plug may be necessary!
FR	La fixation murale sert de protection contre le basculement – à installer impérativement ! Pour certains types de murs il faut des chevilles spéciales !
TR	Duvardaki sabitleme, devrilmeye karş› bir emniyet tedbiridir ve mutlaka monte edilmelidir! Baz› duvar tiplerinde bunun için özel bir dübel gerekli olabilir!
IT	Il fissaggio alla parete serve da protezione anti-ribaltamento – attaccarla assolutamente! Per alcune strutture di parete può essere necessario un tassello speciale!
NL	Bevestiging aan de muur dient als kantelbescherming – zeker en vast bevestigen! Bij enkele muurtypes is een speciale plug misschien vereist!
RU	Обязательно установите крепление на стене во избежание опрокидывания! Для некоторых типов стен может потребоваться специальный дюбель!
CZ	Montáž na stěnu slouží jako ochrana proti převrhnutí – bezpodmínečně umístěte! U některých typ ů stěn může být zapotřebí speciální hmoždinka!
HU	A terméket a falhoz kel rögzíteni, különben az felborulhat! Egyes faltípusoknál speciális tiplit kell használni!
RO	Sistemul de fixare la perete serveşte ca protecţie la răsturnare - de montat obligatoriu! Pentru unele tipuri de pereţi este posibil să fie necesar un diblu special!
PL	Mocowanie do ściany jest jednocześnie zabezpieczeniem przed przewróceniem – koniecznie zamontować ! Do niektórych rodzajów ścian koniecznie zastosowa ć specjalne kołki mocujące.
SWE	Väggmontering fungerar som anti-lutningsskydd - det är viktigt att fästa det! En speciell plugg kan behövas för vissa väggtyper!
FIN	Seinäkiinnitys toimii kaatumista estävänä suojana - se on ehdottomasti kiinnitettävä! Joihinkin seinätyyppeihin voidaan tarvita erityistappi!
NOR	Veggmontering fungerer som anti-vippebeskyttelse - det er viktig å feste det! En spesiell dyvel kan være nødvendig for noen veggtyper!
DAN	Vægmontering fungerer som anti-vip beskyttelse - det er vigtigt at fastgøre det! En speciel dyvel kan være påkrævet til nogle vægtyper!
SK	Upevnenie na stenu slúži ako ochrana proti prevráteniu – bezpodmienečne použite! Pre niektoré druhy stien môže byť potrebná špeciálna hmoždinka!
ES	El montaje en la pared sirve como protección antivuelco: ¡es imprescindible fijarlo! ¡Es posible que se requiera una espiga especial para algunos tipos de paredes!

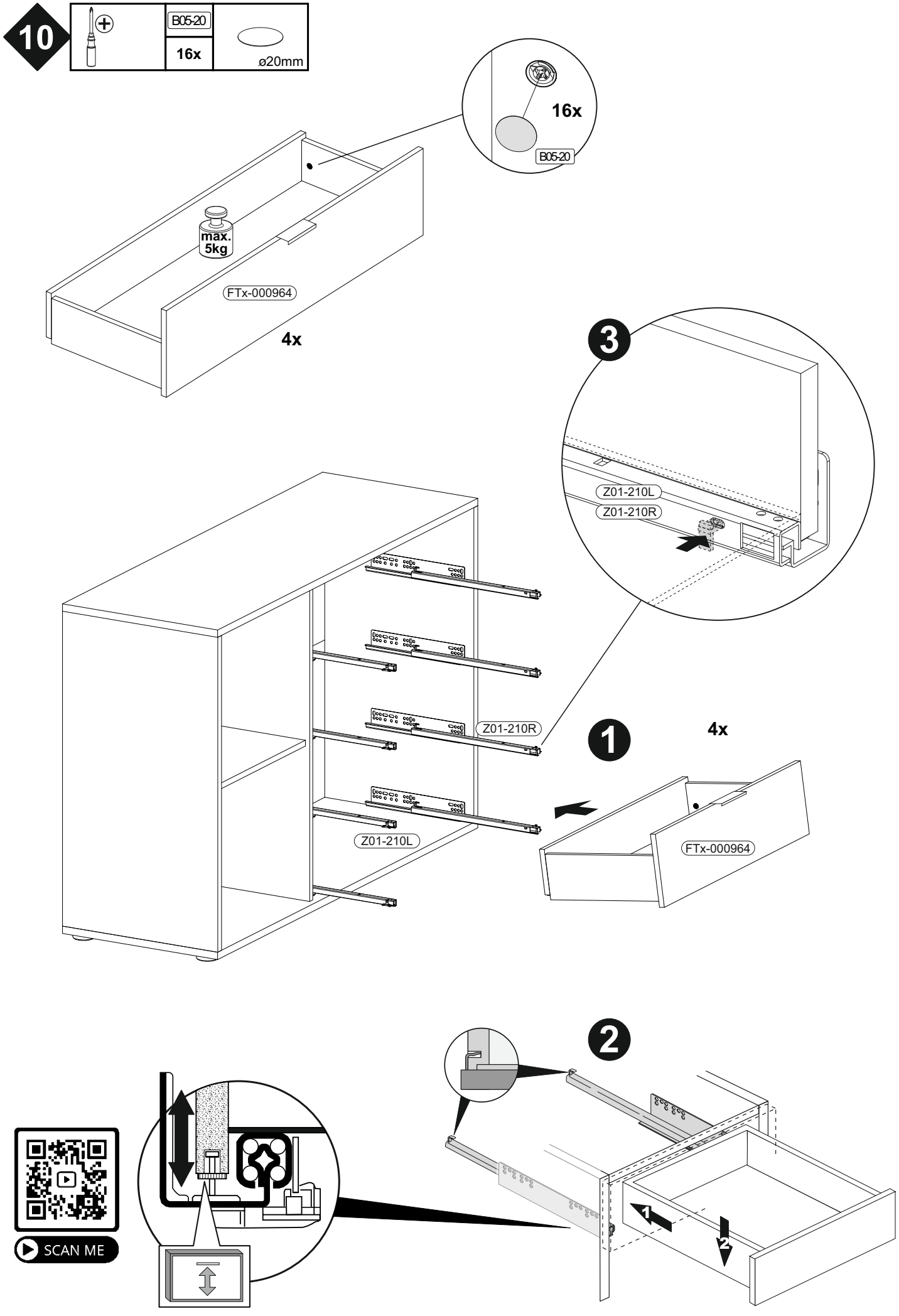
10
B05-20
16x
ø20mm
16x
B05-20
max.
5kg
FTx-000964
4x
3
Z01-210L
Z01-210R
Z01-210R
Z01-210L
1
4x
FTx-000964
2
1
2
SCAN ME

11

	B03-07		B06-425		B01-200	
	1x		2x	100mm	4x	6,3x13

3

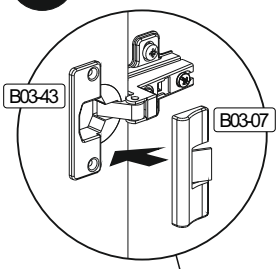

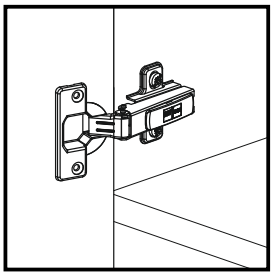

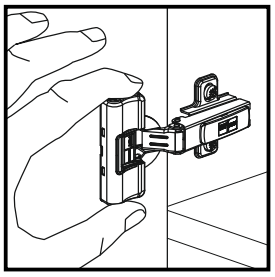

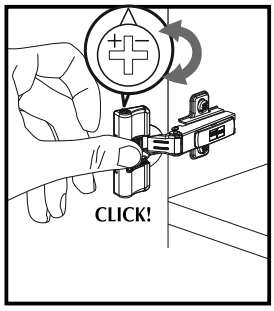

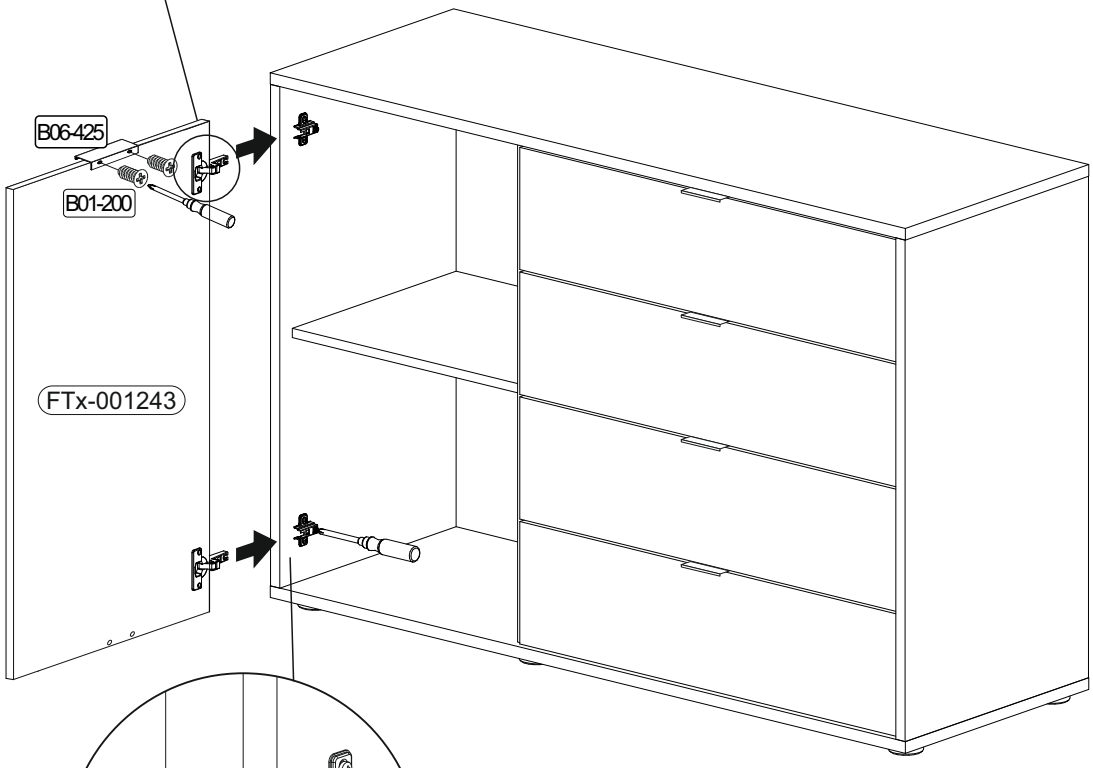

1

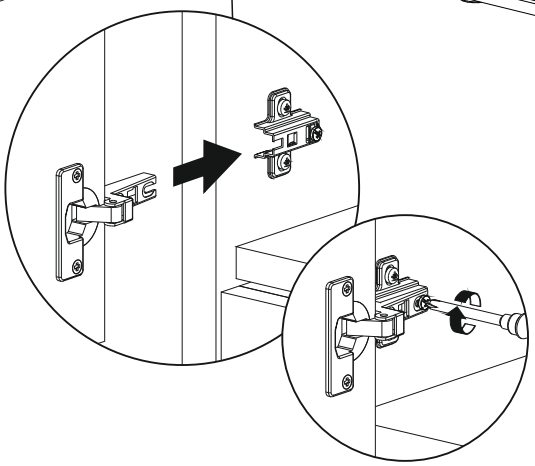

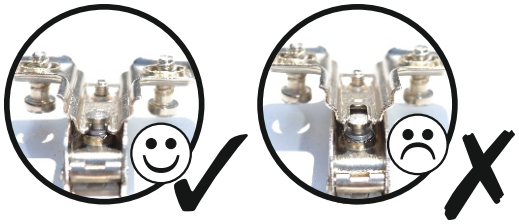

2

SCAN ME

