Aufbauanleitung / Assembly Instruction / Instruction de Montage / Montagevoorschrift /
Instrukcja montażu / Montážni návod / Montážny návod / Szerelési útmutató / Instructie de montaje /
Montaj talimatı / Инструкция по монтажу / Navodila za Postavitev /
Upute za Sastavljanje / Istruzioni per il montaggio

PEKING

I Seite/Page 3-4

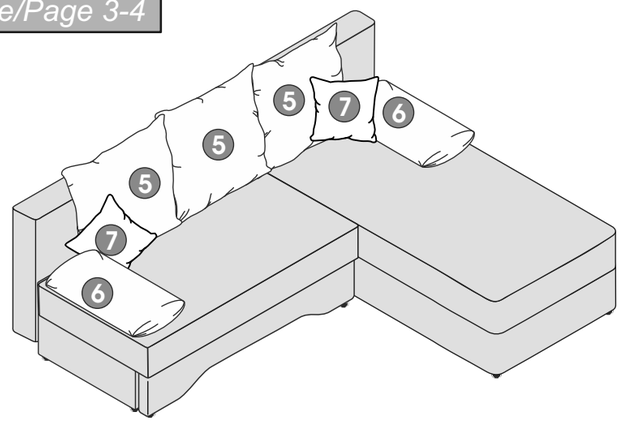

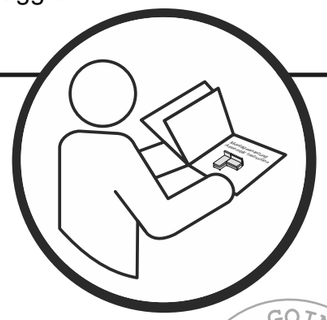

EASY GOING
STEP BY STEP

II Seite/Page 5-6

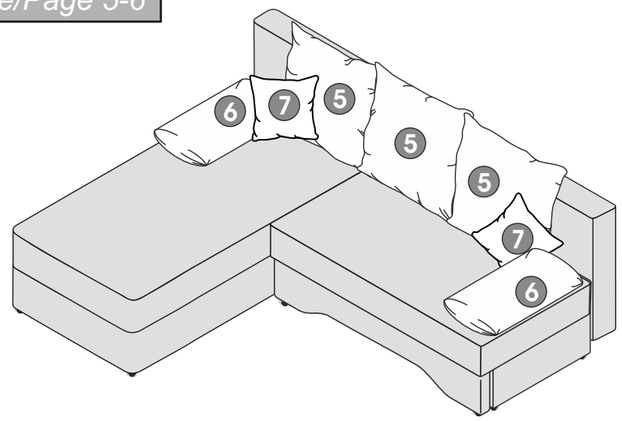

08-0391

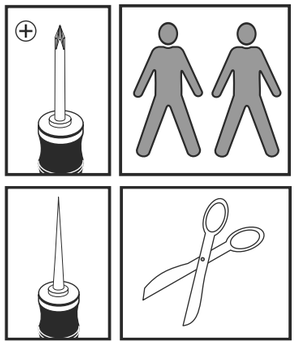

180815V2

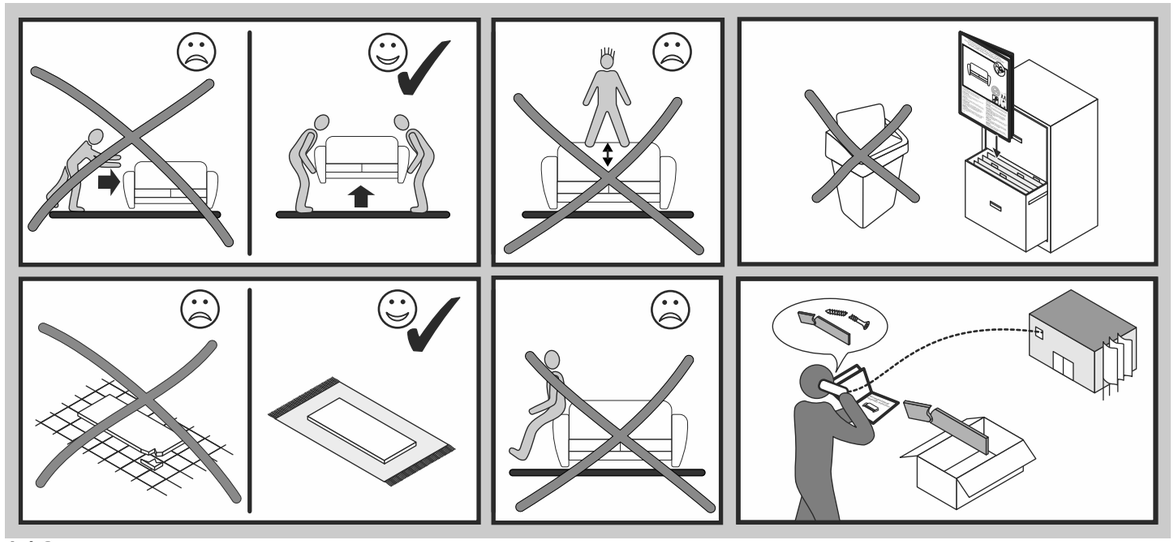

Colli 1

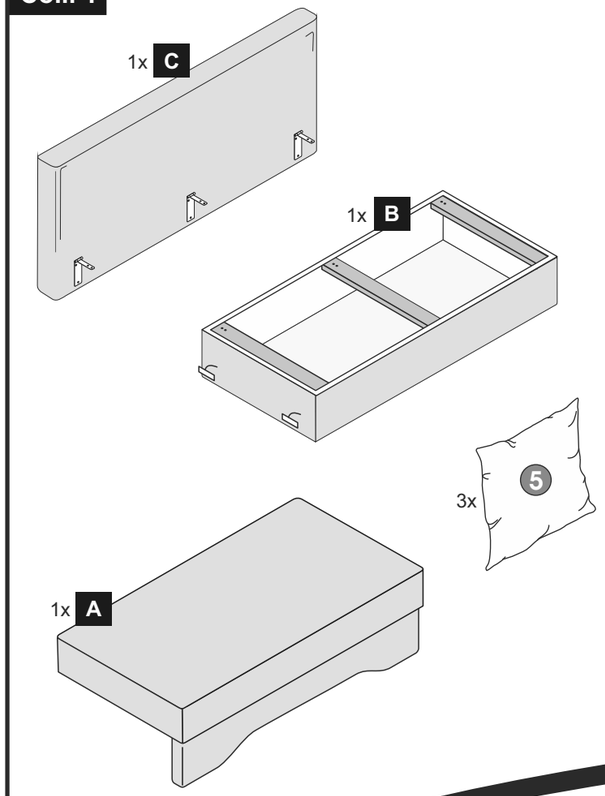

Colli 2

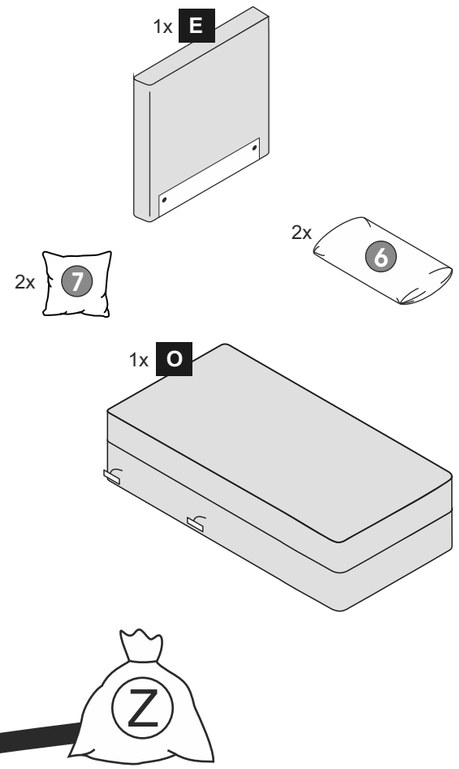

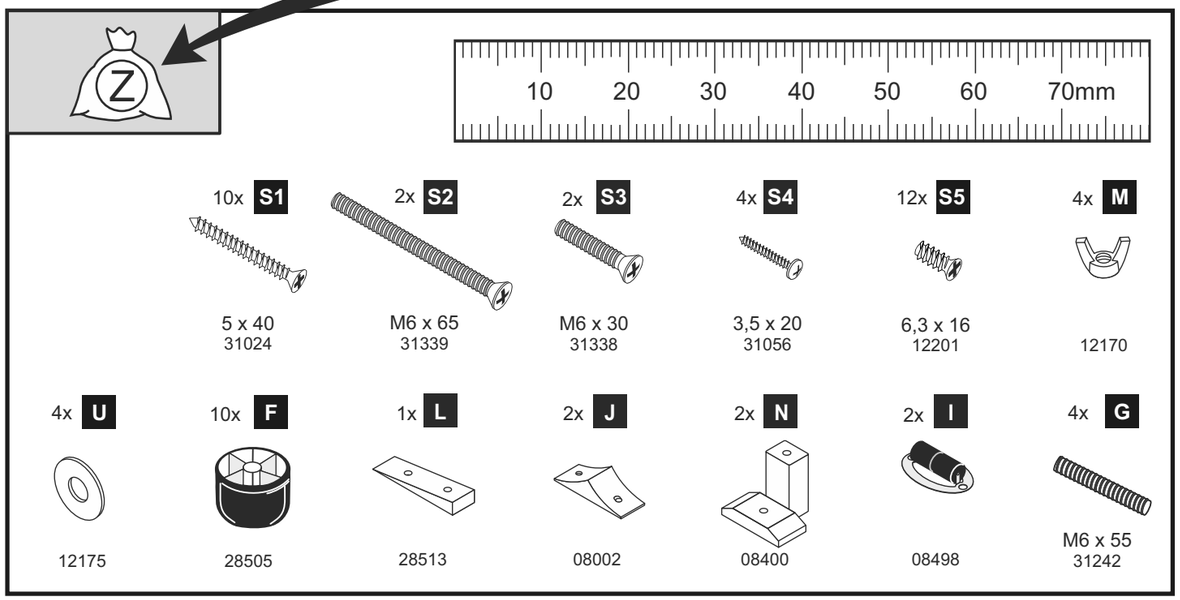

Änderungen die der technischen Verbesserung dienen, behalten wir uns vor.
Subject to changes in the interests of technical improvements.

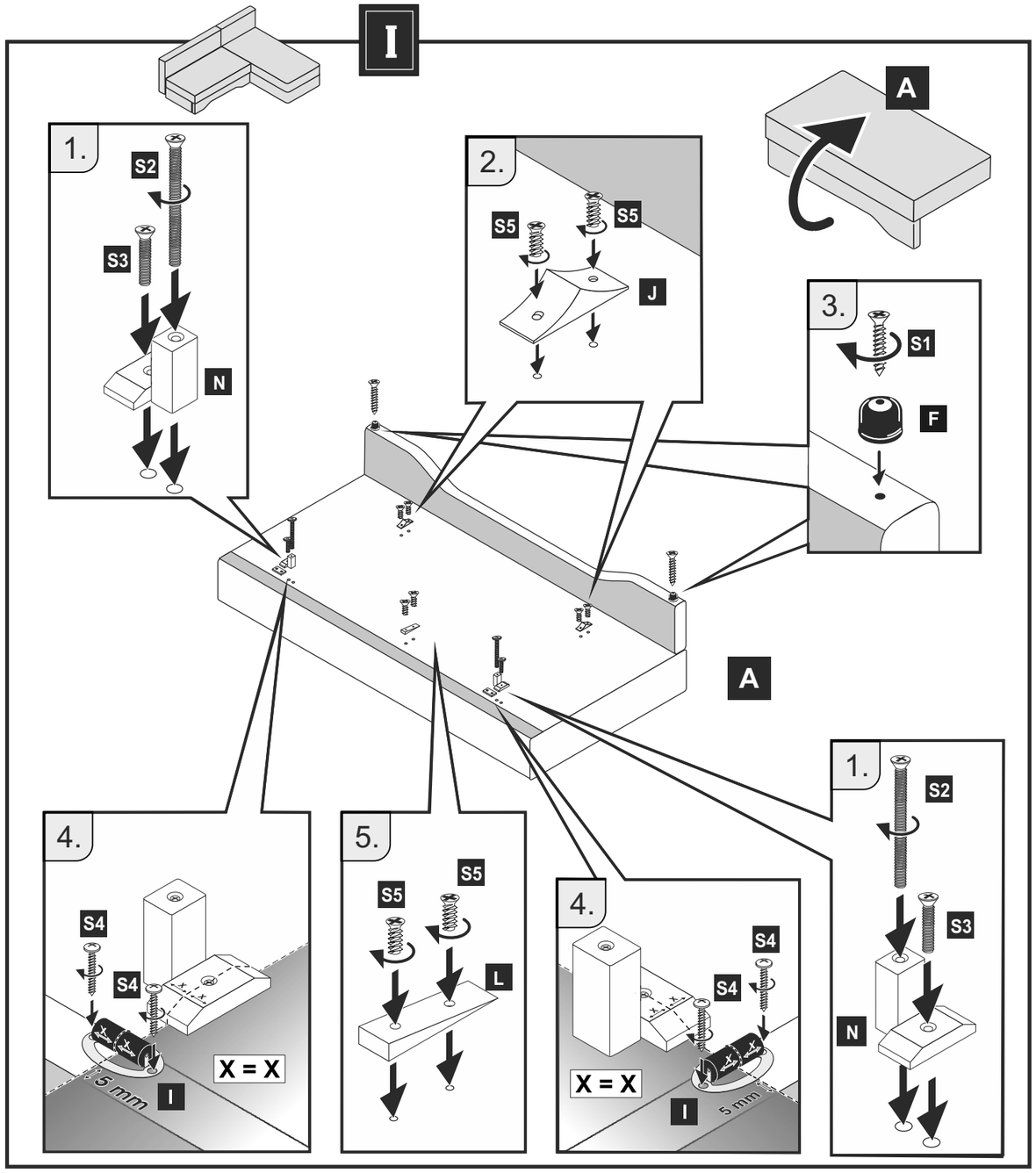
I
A
1.
S2
S3
N
2.
S5
S5
J
3.
S1
F
A
4.
S4
S4
X = X
5 mm
I
5.
S5
S5
L
4.
S4
S4
X = X
I
5 mm
1.
S2
S3
N

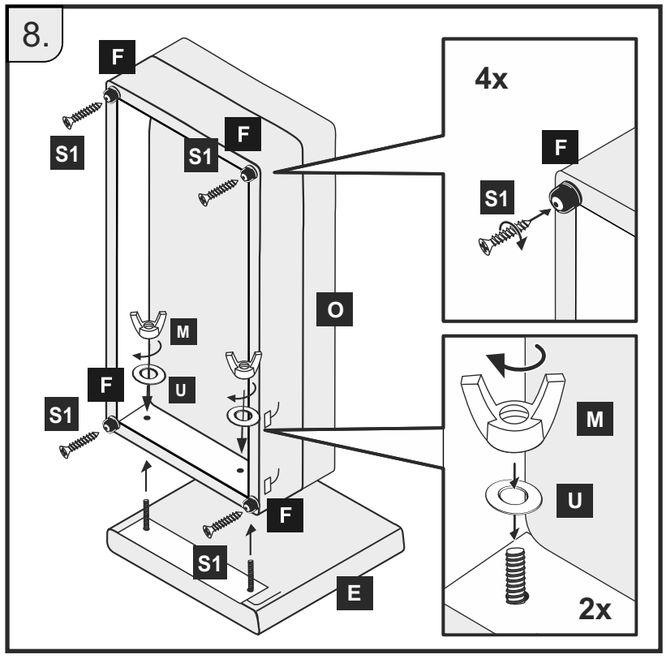
8.
F
S1
F
S1
4x
F
S1
O
M
U
F
S1
M
U
F
S1
E
2x

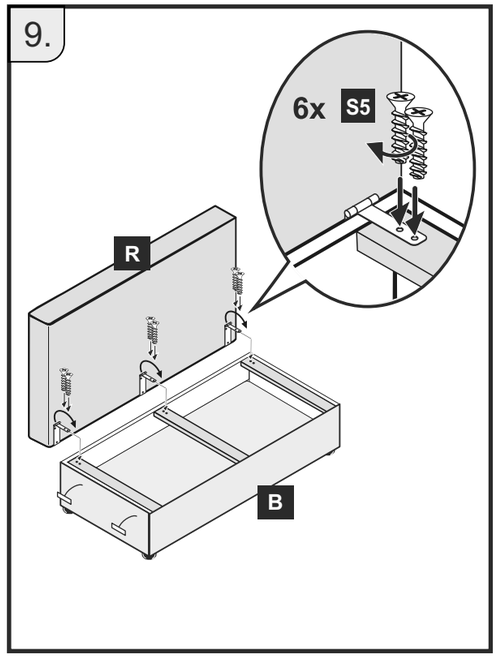
9.
6x
S5
R
B

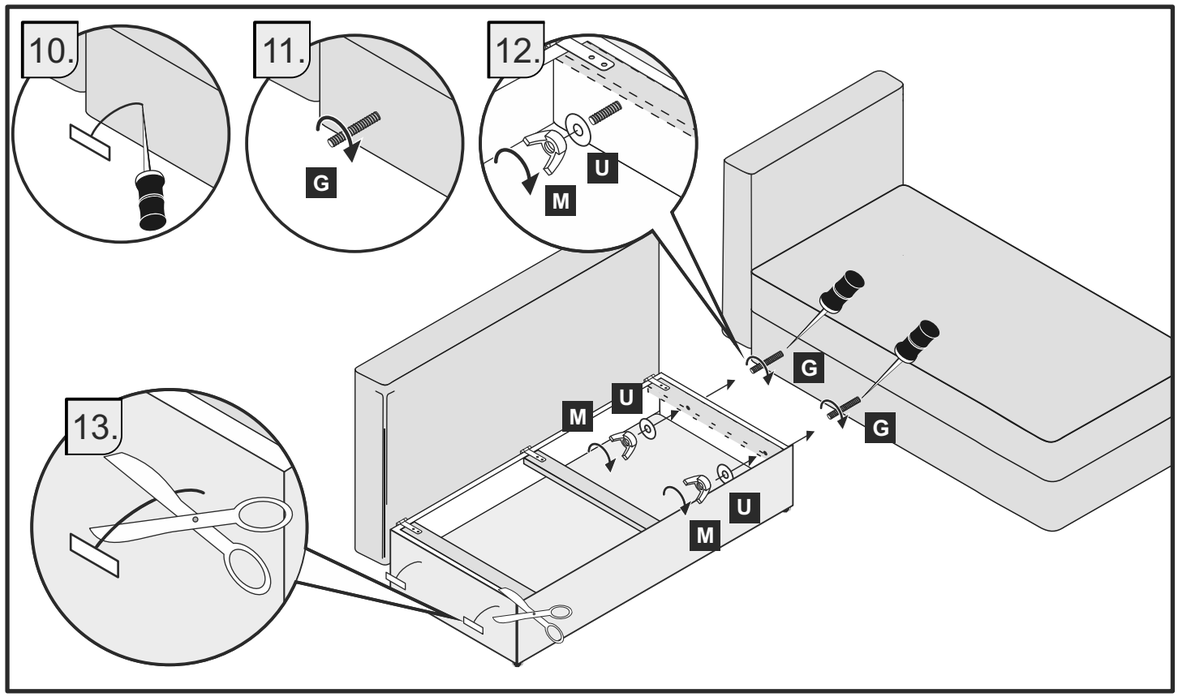
10.
11.
G
12.
U
M
G
G
M
U
M
U
13.

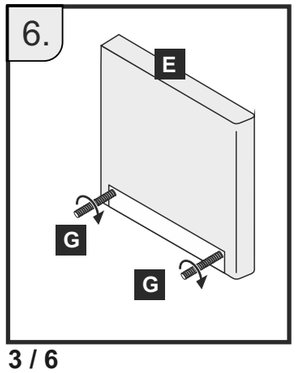
6.
E
G
G

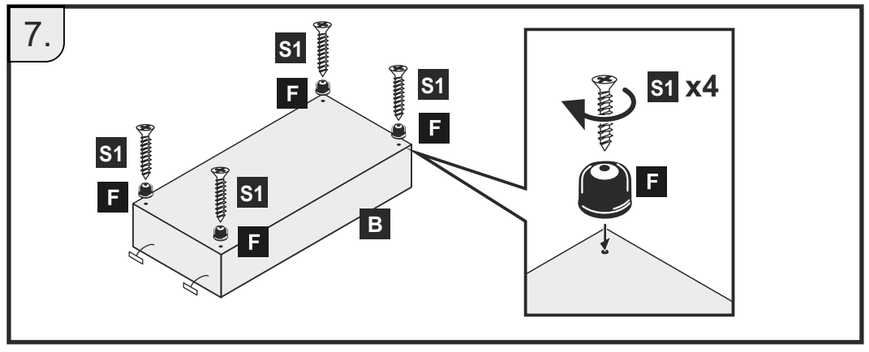
7.
S1
F
S1
F
S1
F
S1
F
B
S1 x4
F

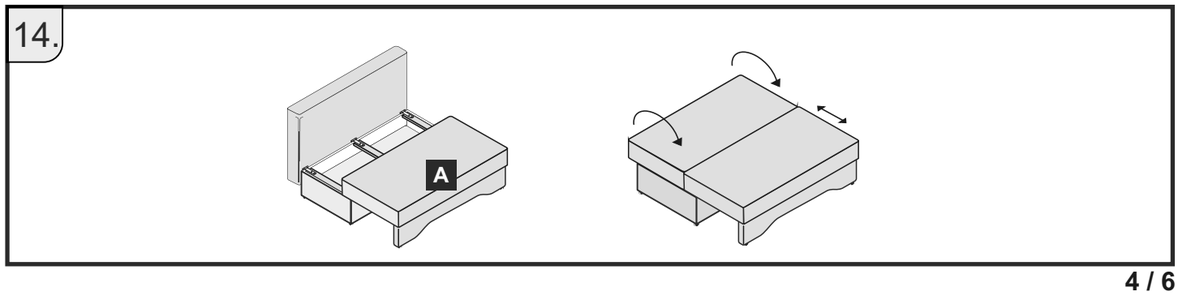
14.
A

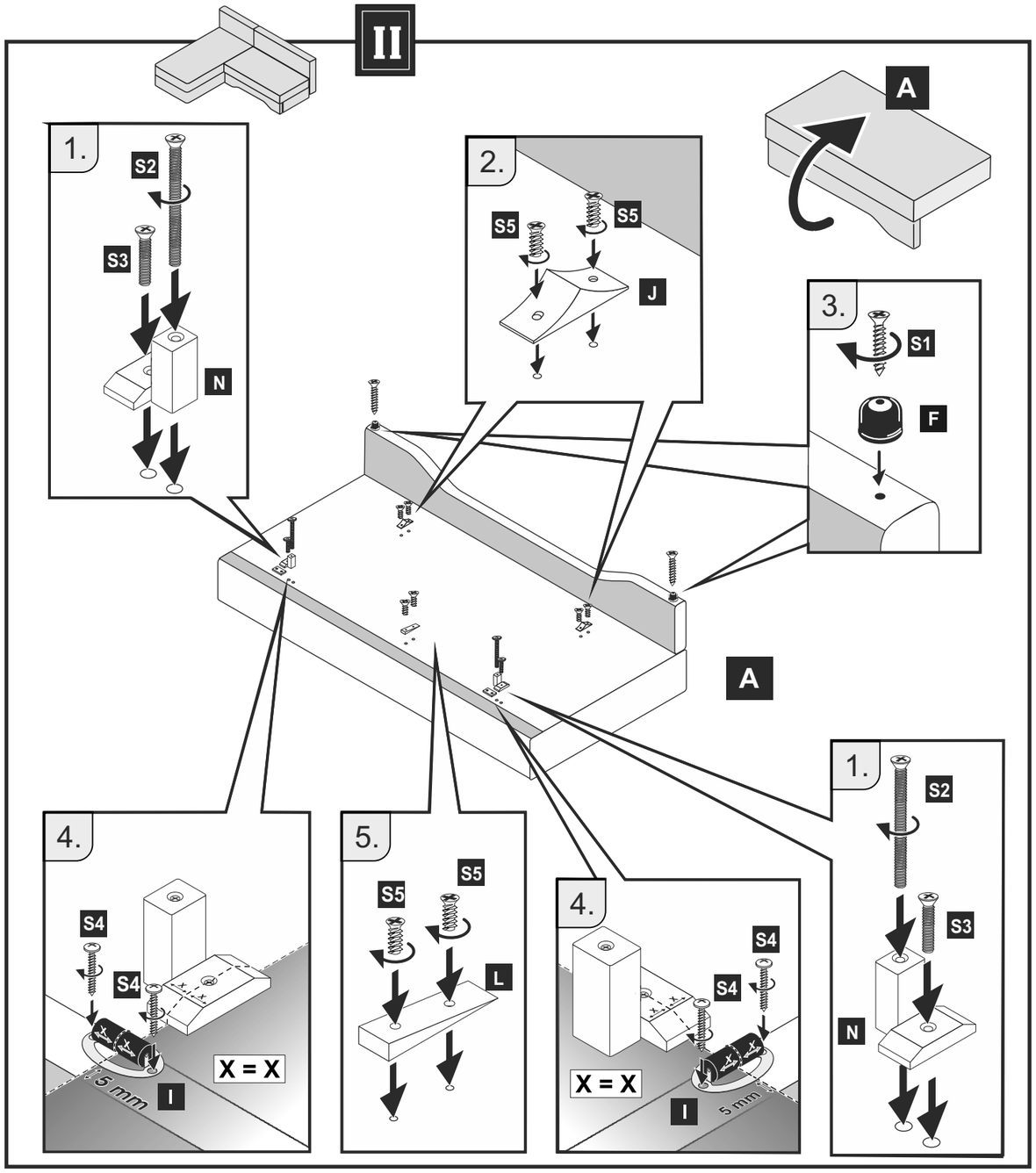
II
1.
S2
S3
N
2.
S5
S5
J
3.
S1
F
A
A
4.
S4
S4
X = X
5 mm
I
5.
S5
S5
L
4.
S4
S4
X = X
I
5 mm
1.
S2
S3
N

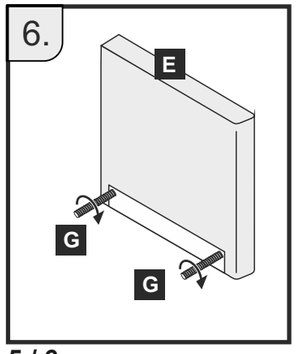
6.
E
G
G

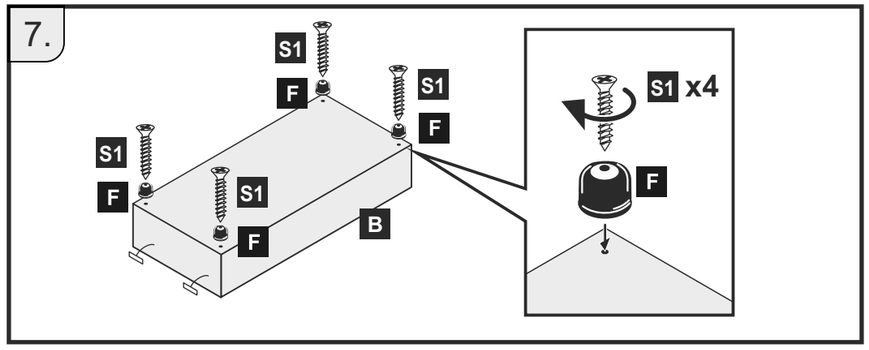
7.
S1
F
S1
F
S1
F
S1
F
B
S1 x4
F

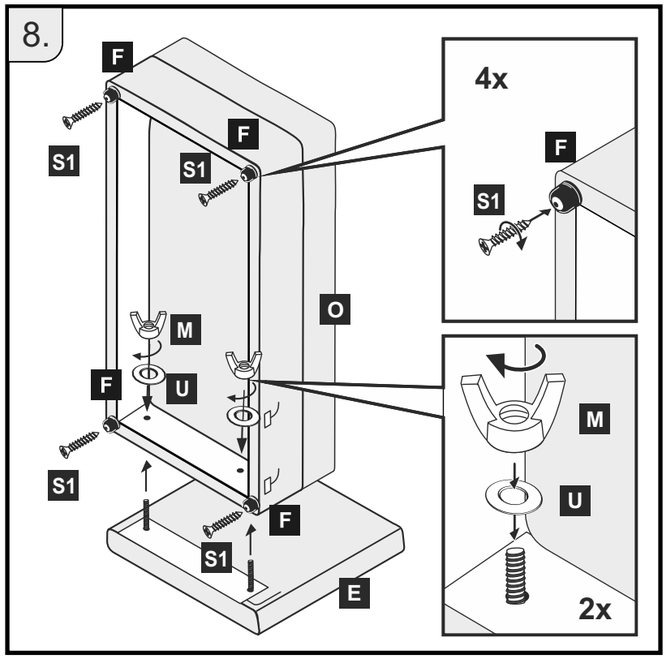
8.
F
S1
F
S1
4x
F
S1
M
O
F
U
S1
F
S1
E
M
U
2x

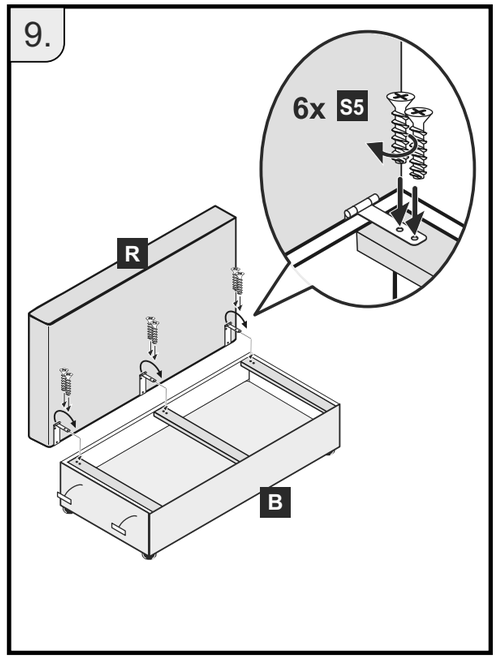
9.
6x S5
R
B

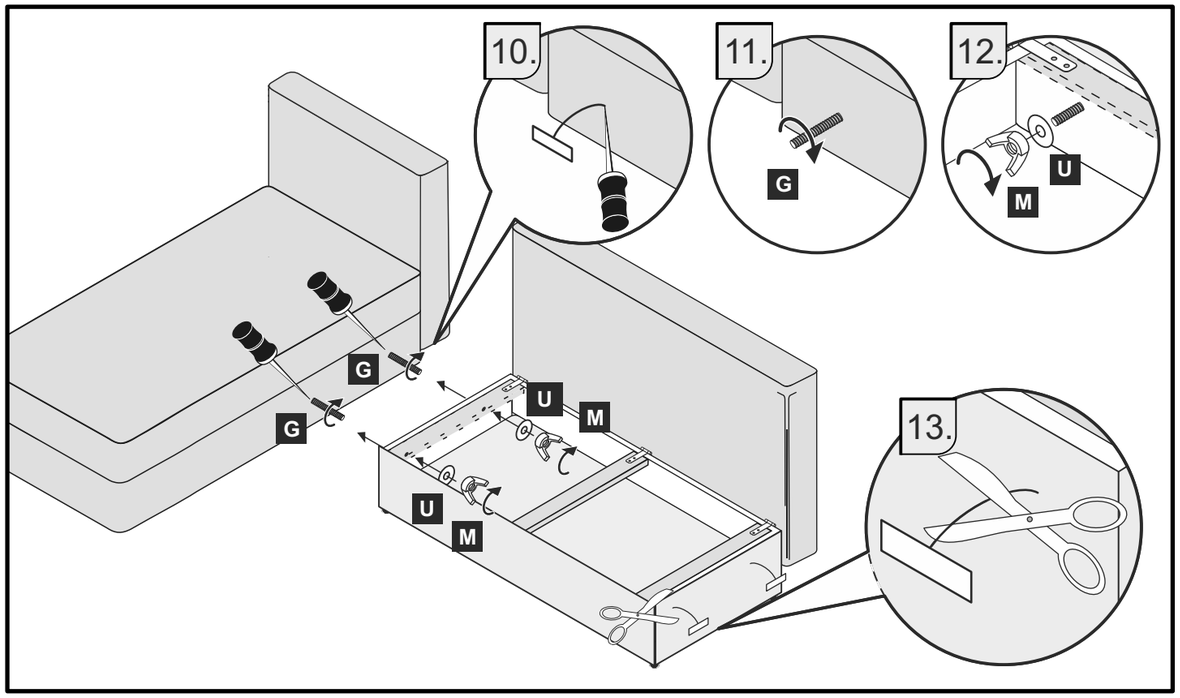
10.
11.
12.
G
U
M
G
G
U
M
U
M
13.

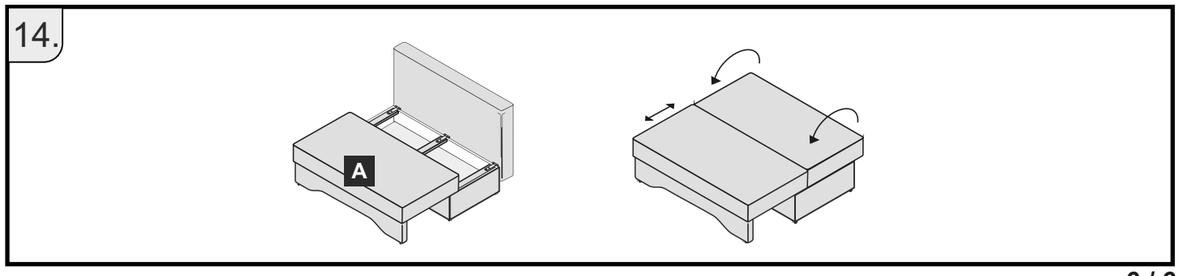
14.
A